rolf by ayor

CONFORMITÉ SANITAIRE

Référence : **501012115**

3540730061614

MITIGEUR ÉVIER BEC HAUT ROND CALIPSO C3

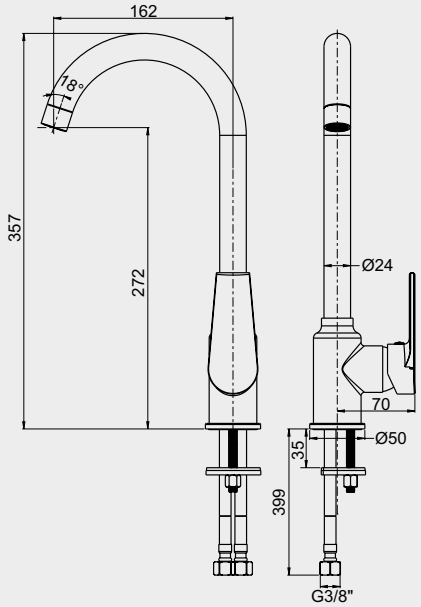

UN DESIGN SOBRE ET MODERNE.
INSTALLATION RAPIDE ET FACILE.
ECONOMIES D'EAU ET D'ÉNERGIE GRÂCE À LA TECHNOLOGIE C3

DESCRIPTION	Chromé - Manette métal - Cartouche céramique Ø35 mm C3 - Bec haut rond mobile avec aérateur anticalcaire - Limiteur de débit par point dur - Débit max. : 11,9 l/min maxi - Limiteur de température réglable - Un point de fixation - Platine de renfort - Flexibles d'alimentation EPDM livrés pré-montés 450 mm - NF classement E0 C3 A1 U3 (BACA). - Retrouvez les conditions de la garantie dans la fiche produit.
APPLICATIONS	Robinetterie d'évier
CONDITIONS D'UTILISATION	Pression maximum : 5 bar - Pression d'utilisation : 3 bar - Température maximum de l'eau : 80°C (176°F) - produit Conforme aux réglementations en vigueur
COMPATIBILITÉ	S'installe sur tous les types d'évier
PRÉCAUTION D'EMPLOI	Respecter les conditions de mise en œuvre sur l'emballage et la notice.

SPECIFICATIONS D'INSTALLATION	1 point de fixation - Platine de renfort pour évier inox – Raccordement 12/17 (G3/8")
GARANTIE ET EXCLUSION	La garantie couvre les vices cachés de fabrication dans un délai de 10 ans à compter de la date d'achat, hors pièces d'usure et main d'œuvre. Elle s'applique dans le respect des instructions de montage, d'entretien, de stockage et dans des conditions normales d'utilisation.
PRESCRIPTION DE POSE	Avant le montage nettoyer la tuyauterie pour éliminer toute impureté
PRESCRIPTION D'ENTRETIEN	Nettoyage à l'eau savonneuse avec un chiffon doux et bien sécher - Ne pas utiliser de produits nocifs, abrasifs ou chlorés

17/06/26

AYOR Water & Heating solutions - 13 place Francheville - BP 202- 24052 Périgueux CT Cedex 9
Tél. 05 53 02 69 70 - www.ayor.fr